Взрывобезопасное оборудование
ООО НПП «Магнито-Контакт». Поставка от 1 шт.

ЗАМОК ЭЛЕКТРОМАГНИТНЫЙ ВЗРЫВОЗАЩИЩЕННЫЙ Ex-ЗАМОК FM-26 PB Ex mb I Mb X и 1Ex mb IIC T5 Gb X и Ex mb IIIC T95°C Db X АТФЕ.425729.156ТУ

Замок электромагнитный взрывозащищенный Ex-замок FM-26 предназначен для применения в системах безопасности объектов, в системах пожарной и охранно-пожарной сигнализаций в качестве управляемого запирающего устройства.

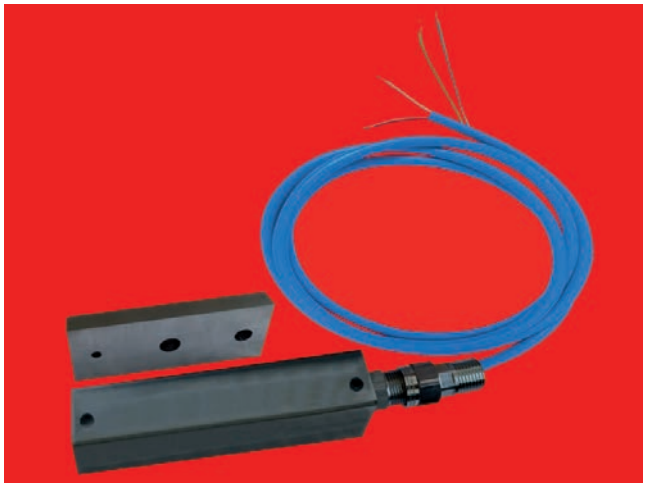

Климатическое исполнение О1 ГОСТ 15150, условия эксплуатации при температуре от -60ºС до +60ºС и относительной влажности 98% при 25ºС.

Степень защиты оболочки: IP66/IP68 по ГОСТ 14254-2015.

Замки Ex-замок FM-26 выпускаются в соответствии с таблицей 1.

Знак «X», следующий за маркировкой взрывозащиты замка означает, что Ex-замок FM-26 изготавливаются с постоянно присоединенным кабелем и указывает на необходимость соответствующего соединения свободного конца кабеля п.14.1 ГОСТ 31610.0-2019 (IEC 60079-0:2017).

Замок Ex-замок FM-26 выпускается с встроенным магнитоконтактным датчиком контроля положения (G – геркон) или без датчиков контроля.

Таблица 1.

Наименование изделия	Тип ввода	Тип штуцера	Маркировка взрывозащиты ГОСТ 31610.0-2019 (IEC 60079-0:2017)
Ex-замок FM-26 330	Постоянно присоединенный кабель	K B T1/2 KM15	PB Ex mb I Mb X и 1Ex mb IIC T5 Gb X и Ex mb IIIC T95ºC Db X
Ex-замок FM-26 250			
Ex-замок FM-26 180			

Схема обозначения вариантов исполнения замка при заказе Ex-замок FM-26 X1 X2 X3 X4 X5

- X1 – усилие отрыва якоря от корпуса (кгс).
- X2 – код используемого датчика контроля положения.
  G – геркон;
  без датчика контроля – код отсутствует.
- X3 – код напряжения питания:
  12 – напряжение 12 В;
  24 – напряжения 24 В.
- X4 – код штуцера:
  B – для бронированного кабеля;
  K – для открытой прокладки кабеля;
  T – для прокладки кабеля в трубе (T1/2);
  KM – для прокладки кабеля в металлорукаве (KM15);
- X5 – обозначение технических условий.

Таблица 2.

Электрические параметры	Вариант G (магнитоконтактный датчик)
Максимальная коммутируемая мощность, Вт	10
Коммутируемый ток	до 0,5 А
Коммутируемое напряжение	до 100 В
Сопротивление замкнутых контактов, Ом не более	0,2
Зона срабатывания датчика при смещении якоря вдоль рабочей поверхности корпуса	4х4 мм

Усилие удержания якоря замка при номинальном напряжении питания в нормальных климатических условиях (не менее): Ex-замок FM-26 330 – 330 кгс. Ex-замок FM-26 250 – 250 кгс. Ex-замок FM-26 180 – 180 кгс.

Остаточное намагничивание при отключении питания (не более) – 0,5 кгс.

Габаритные размеры (ДхШхВ):

– корпус: 200х60х41 мм;

– якорная часть: 161х55х32 мм;

Масса комплекта поставки Ex-замок FM-26 330 в базовой комплектации (не более) – 7,5 кг.

Масса комплекта поставки Ex-замок FM-26 250 в базовой комплектации (не более) – 2,6 кг.

Масса комплекта поставки Ex-замок FM-26 180 в базовой комплектации (не более) – 1,7 кг.

Ex КОРОБКА МЕТАЛЛИЧЕСКАЯ «СЕВЕРЛЕНД» (1Ex db IIC T6...T5 Gb X или 1Ex db IIC T6...T3 Gb X) АТФЕ.685552.153ТУ

Сертификат соответствия № ЕАЭС RU C-RU.АД07.В.03588/21 с 05.07.2021г. по 04.07.2026г.

Декларация соответствия ЕАЭС N RU Д-RU.НР15.В.08437/20 с 05.10.2020г. по 04.10.2025г.

Ex коробка металлическая «СЕВЕРЛЕНД» предназначена для соединения (разветвления) сигнальных кабелей. Маркировка взрывозащиты 1Ex db IIC T6...T5 Gb X или 1Ex db IIC T6...T3 Gb X по ГОСТ 31610.0-2014 (IEC 60079-0:2011).

Ex коробка «СЕВЕРЛЕНД» выполнена из алюминиевого сплава, имеет резьбовые отверстия М16х1,5; М20х1,5; М25х1,5 под кабельные вводы.

Производитель рекомендует применять Ex коробку со сменными металлическими кабельными вводами Ex МКВМ или аналогичными металлическими вводами МКВ изготовленными из нержавеющей стали, стали с антикоррозионным покрытием, латуни, латуни с антикоррозионным покрытием количеством от 1 до 4-х шт., соответствующими требованиям ТР ТС 012/2011 и имеющими действующие сертификаты соответствия. При количестве вводов 2 шт. указывается расположение вводов (У) – угловое, прямое (без обозначения).

По заказу потребителя Ex коробка может комплектоваться металлическими Ex-заглушками ВЗ. Ex коробка «СЕВЕРЛЕНД» может оснащаться керамическими или пластиковыми клеммниками. Количество клеммных пар пластиковых клеммников – 14, керамических – 8.

Таблица 3. Типы кабельных вводов Ex МКВМ

Тип кабельного ввода Ex МКВМ	Условное обозначение	Проходной диам. кабеля, мм
Открытая прокладка кабеля	Ex МКВМ М16К	4–11
Труба с резьбой G1/2	Ex МКВМ М16Т3/8	4–11
Металлорукав РЗЦ 8 мм	Ex МКВМ М16КМ8	4–8
Металлорукав РЗЦ 10 мм	Ex МКВМ М16КМ10	4–10
Металлорукав РЗЦ 12 мм	Ex МКВМ М16КМ12	4–11
Бронированный кабель	Ex МКВМ М16В	4–11

Тип кабельного ввода Ex МКВМ	Условное обозначение	Проходной диам. кабеля, мм
Открытая прокладка кабеля	Ex МКВМ М20К	4–14
Труба с резьбой G1/2	Ex МКВМ М20Т1/2	4–14
Труба с резьбой G3/4	Ex МКВМ М20Т3/4	4–14
Металлорукав РЗЦ 10 мм	Ex МКВМ М20КМ10	4–10
Металлорукав РЗЦ 12 мм	Ex МКВМ М20КМ12	4–12
Металлорукав РЗЦ 15 мм	Ex МКВМ М20КМ15	4–14
Металлорукав РЗЦ 18 мм	Ex МКВМ М20КМ18	4–14
Бронированный кабель	Ex МКВМ М20В	4–14

Тип кабельного ввода Ex МКВМ	Условное обозначение	Проходной диам. кабеля, мм
Открытая прокладка кабеля	Ex МКВМ М25К	6–18
Труба с резьбой G3/4	Ex МКВМ М25Т3/4	6–18
Металлорукав РЗЦ 8 мм	Ex МКВМ М25КМ8	6–8
Металлорукав РЗЦ 10 мм	Ex МКВМ М25КМ10	6–10
Металлорукав РЗЦ 12 мм	Ex МКВМ М25КМ12	6–12
Металлорукав РЗЦ 15 мм	Ex МКВМ М25КМ15	6–15
Металлорукав РЗЦ 18 мм	Ex МКВМ М25КМ18	6–18
Металлорукав РЗЦ 20 мм	Ex МКВМ М25КМ20	6–18
Бронированный кабель	Ex МКВМ М25В	6–18

Габаритные размеры – 117х117х85 мм.
Масса (не более) – 1,26 кг.
Ex коробка металлическая «СЕВЕРЛЕНД» рассчитана для эксплуатации при температуре:
- от -75°С до +195°С (маркировка 1Ex db IIC T6…T3 Gb X)**
- от -75°С до +95°С (маркировка 1Ex db IIC T6…T5 Gb X)** при относительной влажности воздуха до 93% при температуре +40°С. (** при монтаже необходим выбор кабеля, соответствующего температуре эксплуатации).

Степень защиты обеспечиваемая оболочкой IP66/IP68 по ГОСТ 14254.
Климатические исполнение УХЛ2.1 по ГОСТ 15150.
Внутренний полезный объем – 218 мм^3.
Максимальные электрические параметры:
- напряжение U, не более 660 В;
- ток I, не более, 30 А;
- сечение подключаемой жилы до 4 мм^2* (*по требованию потребителя возможна поставка коробок с керамическими клемниками с сечением подключаемой жилы до 6 мм^2 и количеством клеммных пар 8).

>>>

ДАТЧИК МАГНИТНЫЙ ГЕРКОНОВЫЙ ДМГ
АТФЕ.425119.184ТУ 0Ex ia IIC T6 Ga X/PO Ex ia I Ma X
Сертификат соответствия ЕАЭС № RU C-RU.АД07.В.04128/22
с 19.01.2022г. по 18.01.2027г.
Декларация соответствия ЕАЭС N RU Д-RU.PA01.B.40856/22
с 27.01.2022г. до 26.07.2027г.

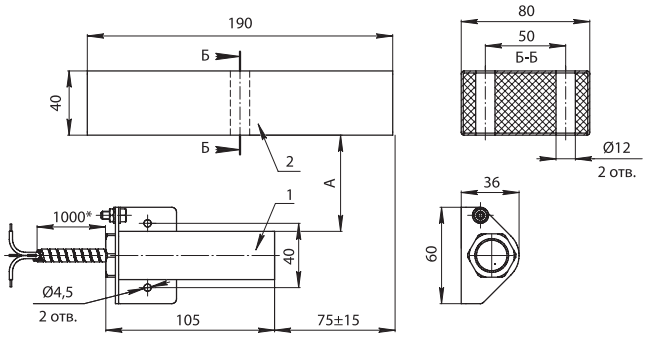

Торцевая крепежная площадка T (съемная)

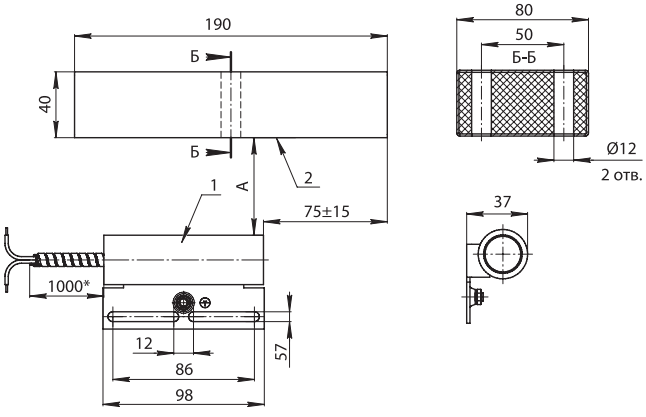

Фронтальная крепежная площадка F (приварная)

Датчик магнитный герконовый ДМГ предназначен для контроля положения частей конструкций и механизмов, конструктивных элементов сооружений на открывание или смещение, выполненных из магнитных (стали и сплавов) или немагнитных материалов (дерева, пластика, алюминия) с последующей выдачей сигнала. Маркировка взрывозащиты 0Ex ia IIC T6 Ga X /PO Ex ia I Ma X по ГОСТ 31610.0-2014 (IEC 60079-0:2011).

Датчик ДМГ может применяться в подземных выработках шахт и их наземных строениях, опасных по рудничному газу и/или горючей пыли.

Датчики состоят из двух компонентов – датчика магнитоуправляемого (блока геркона) и задающего элемента (блока магнита), помещенных в **металлические корпуса из нержавеющей стали (материал корпусов по умолчанию)**. Блок геркона оборудован постоянно присоединенным кабелем. Длина кабеля указывается при заказе (по умолчанию длина кабеля 1 м). Блок геркона может оснащаться дополнительными резисторами R**. (**допускаются любые номиналы по значению и мощности в соответствии с требованиями заказчика, в т.ч. от нуля до бесконечности).

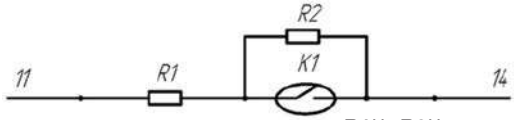

R1**, R3** – резистор 1кОм

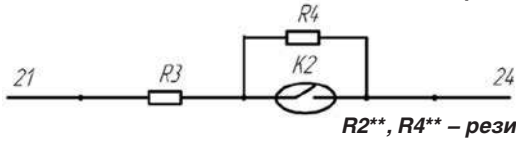

R2**, R4** – резистор 10кОм

Датчики изготавливаются с двумя герконами в соответствии с табл. 4 или с одним герконом в соответствии с табл. 5.

Блок геркона датчиков ДМГ может изготавливаться с торцевой крепежной площадкой герконового блока T (съемной) или с фронтальной крепежной площадкой F (приварной). Степень защиты оболочки IP66/IP68 по ГОСТ 14254. Датчики рассчитаны для эксплуатации при температуре от -60°С до +70°С. Датчики не содержит драгоценных металлов (п.1.2 ГОСТ 2.608-78).

Для обеспечения искробезопасности цепи производитель рекомендует производить подключение датчиков ДМГ через барьер искрозащиты: БИСШ АТФЕ.426439.001ТУ (маркировка [Ex ia Ga]IIC/IIB) или АБИ ПАШК.426439.146ТУ (маркировка [Ex ia Ga]IIC/IIB), удовлетворяющих требованиям ГОСТ 30852.0-2002 (МЭК 60079-0:1998). Для подключения датчиков в шлейф производитель рекомендует использовать устройство соединительное УСБ-Ex «СЕВЕР» АТФЕ.685552.001ТУ (маркировка 0Ex ia IIC T6 Ga) или УС-4-Ex ПАШК.425212.050ТУ (маркировка 0Ex ia IIC T6 Ga), Ex коробка металлическая «СЕВЕРЛЕНД» АТФЕ.685552.153ТУ (маркировка 1Ex db IIC T6…T5 Gb X или 1Ex db IIC T6…T3 Gb X) удовлетворяющих требованиям ГОСТ 30852.0 2002 (МЭК 60079 0:1998).

Таблица 4.

Наименование	Комбинация контактов геркона **	Тип ввода	Корпус	Маркировка взрывозащиты ГОСТ 31610.0-2014
ДМГ – 40	2NO	постоянно присоединенный кабель для открытой прокладки, кабель в металлорукаве, или бронекабель	Нержавеющая сталь Латунь Латунь с антикоррозионным покрытием	(0Ex ia IIC T6 Ga X/PO Ex ia I Ma X)
ДМГ – 40	1NO+1NC			
ДМГ – 40	NO+NC NO+NC			
ДМГ – 40	2NC			
ДМГ – 100	2NO			
ДМГ – 100	1NO+1NC			
ДМГ – 100	NO+NC NO+NC			
ДМГ – 100	2NC			
ДМГ – 200	2NO			
ДМГ – 200	1NO+1NC			
ДМГ – 200	NO+NC NO+NC			
ДМГ – 200	2NC			

Таблица 5.

Наименование	Комбинация контактов геркона **	Тип ввода	Корпус	Маркировка взрывозащиты ГОСТ 31610.0-2014
ДМГ – 40	NO	постоянно присоединенный кабель для открытой прокладки, кабель в металлорукаве или бронекабель	Нержавеющая сталь Латунь Латунь с антикоррозионным покрытием	(0Ex ia IIC T6 Ga X/PO Ex ia I Ma X)
ДМГ – 40	NC			
ДМГ – 40	NO+NC			
ДМГ – 100	NO			
ДМГ – 100	NC			
ДМГ – 100	NO+NC			
ДМГ – 200	NO			
ДМГ – 200	NC			
ДМГ – 200	NO+NC			

ИЗВЕЩАТЕЛЬ ПОЖАРНЫЙ РУЧНОЙ ВЗРЫВОЗАЩИЩЕННЫЙ ИП535-Exd-А «МОРОЗ» АТФЕ.425211.001ТУ

1Ex db IIC T6...T5 Db Ex tb IIIC T85°C...T100°C Db Ex ia IIIC T85°C...T100°C Da

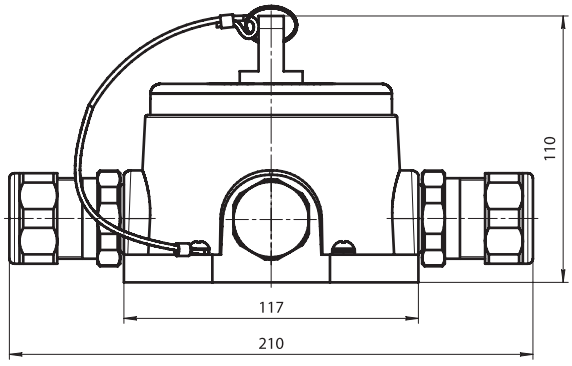

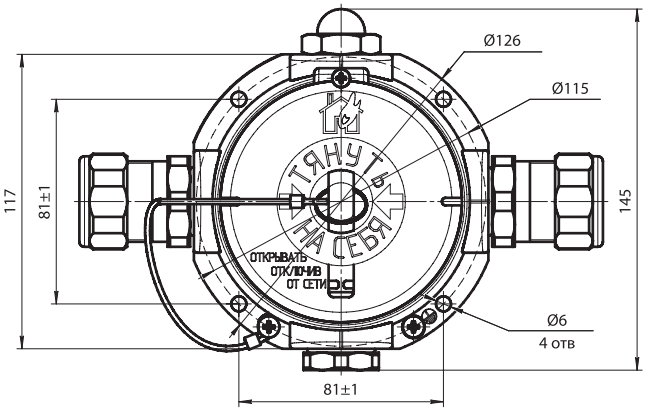

Извещатель пожарный ручной ИП535-Exd-А «МОРОЗ» (в дальнейшем извещатель) предназначен для ручного включения сигнала тревоги на приемно-контрольном приборе (далее ПКП), в помещениях зданий и сооружений различного назначения. Извещатель рассчитан на эксплуатацию при температуре окружающей среды от -60ºС до +95ºС. Климатическое исполнение УХЛ1 по ГОСТ 15150, степень защиты IP66/IP67 по ГОСТ 14254. Материал корпуса – алюминиевый сплав.

Извещатели ИП535-Exd-А «МОРОЗ» должны применяться с кабельными вводами МКВ или Ex МКВМ (табл. 6 и 7) и Ex-заглушками завода-изготовителя или другими кабельными вводами и заглушками, соответствующими требованиям ТР ТС 012/2011, имеющими действующий сертификат соответствия, обеспечивающими вид и уровень взрывозащиты, а также степень защиты оболочки, соответствующие ИП535-Exd-А «МОРОЗ». Материал уплотнительных колец должен быть рассчитан на работу при температуре окружающей среды, соответствующей условиям эксплуатации извещателя.

По заказу потребителя извещатель может быть дополнительно оборудован сухим переключающим контактом геркона* с выходом на отдельный клеммник.

Максимальные входные искробезопасные параметры: Ui, 30В; Ii 100 mA; Pi 1Вт; Li 10 мкГн; Ci 50 пф.

Напряжение питания – 9–30 В; в дежурном режиме индикатор промаргивает в интервале 5–7 сек., в режиме пожар индикатор горит постоянно.

Средний потребляемый ток в дежурном режиме не более 50 мкА.

Ток потребления в режиме «Пожар»: 10±2 мА (при 9 В), не более 20±2 мА (при 30 В).

Температура окружающей среды:

-60°С ... +70°С (Т6);

-60°С ... +95°С (Т5).

Максимально допустимая относительная влажность окружающей среды – 98%.

Степень зашиты корпуса: IP66/IP67 по ГОСТ 14254-2015.

Класс по степени защиты от поражения электрическим током – III по ГОСТ 12.2.007.0.

*коммутируемые:

– мощность 1,5 Вт;

– напряжение 30В,

– ток 0,2А.

Таблица 6. Типы кабельных вводов Ex МКВМ

Тип кабельного ввода Ex МКВМ	Условное обозначение	Проходной диам. кабеля, мм
Открытая прокладка кабеля	Ex МКВМ М20К	4–14
Труба с резьбой G1/2	Ex МКВМ М20Т1/2	4–14
Труба с резьбой G3/4	Ex МКВМ М20Т3/4	4–14
Металлорукав РЗЦ 10мм	Ex МКВМ М20КМ10	4–10
Металлорукав РЗЦ 12мм	Ex МКВМ М20КМ12	4–12
Металлорукав РЗЦ 15мм	Ex МКВМ М20КМ15	4–14
Металлорукав РЗЦ 18мм	Ex МКВМ М20КМ18	4–14
Бронированный кабель	Ex МКВМ М20В	4–14

Тип кабельного ввода Ex МКВМ	Условное обозначение	Проходной диам. кабеля, мм
Открытая прокладка кабеля	Ex МКВМ М25К	6–18
Труба с резьбой G3/4	Ex МКВМ М25Т3/4	6–18
Металлорукав РЗЦ 8мм	Ex МКВМ М25КМ8	6–8
Металлорукав РЗЦ 10мм	Ex МКВМ М25КМ10	6–10
Металлорукав РЗЦ 12мм	Ex МКВМ М25КМ12	6–12
Металлорукав РЗЦ 15мм	Ex МКВМ М25КМ15	6–15
Металлорукав РЗЦ 18мм	Ex МКВМ М25КМ18	6–18
Металлорукав РЗЦ 20мм	Ex МКВМ М25КМ20	6–18
Бронированный кабель	Ex МКВМ М25В	6–18

Таблица 7. Типы кабельных вводов МКВ

Тип кабельного ввода МКВ	Условное обозначение	Проходной диам. кабеля, мм
Открытая прокладка кабеля	МКВ М20К	6–12
Труба с резьбой G1/2	МКВ М20Т1/2	6–12 10–12
Труба с резьбой G3/4	МКВ М20Т3/4	6–12 10–12
Металлорукав РЗЦ 10мм	МКВ М20КМ10	6–8
Металлорукав РЗЦ 12мм	МКВ М20КМ12	6–10
Металлорукав РЗЦ 15мм	МКВ М20КМ15	6–12
Бронированный кабель	МКВ М20В	6–10 10–12
Борнированный кабель с двойным уплотнением	МКВ М20В2	6–10 10–12

Тип кабельного ввода МКВ	Условное обозначение	Проходной диам. кабеля, мм
Открытая прокладка кабеля	МКВ М25К	10–16
Труба с резьбой G3/4	МКВ М25Т3/4	10–16
Металлорукав РЗЦ 20мм	МКВ М25КМ15	6–12
Металлорукав РЗЦ 20мм	МКВ М25КМ20	10–16
Бронированный кабель	МКВ М25В	10–12,5 12,5–16
Борнированный кабель с двойным уплотнением	МКВ М25В2	10–12,5 12,5–16

ООО НПП «Магнито-Контакт»
390027, г. Рязань, ул. Новая, 51В, пом. Н4
тел. (4912) 45-1694, 45-3788, 21-0215
тел. (495) 320-0997, 8 (800) 350-9627
e-mail: 451694@bk.ru
www.m-kontakt.ru